Взрывозащищенный линейный электропривод ExRun

Описание

Взрывозащищенные линейные электроприводы ExRun предназначены для установки на двухходовые и трехходовые регулирующие клапаны. Применяются в системах тепло- и водоснабжения, вентиляции и кондиционирования, а также в промышленных технологических системах.

Для установки данного привода на клапан требуется специальный монтажный комплект.

Взрывозащищенность приводов типов ExRun обеспечивается видами взрывозащиты: взрывонепроницаемая оболочка по ГОСТ Р 30852.1-2002 (МЭК 60079- 1-98), искробезопасная электрическая цепь i по ГОСТ Р 30852.10-2002 (МЭК 60079-11-99), защитой вида «е» по ГОСТ Р 30852.8-2002 и выполнением конструкции в соответствии с требованиями ГОСТ Р 30852.0-2002 (МЭК 60079- 0-98).

В список опций также входит возможность дополнительного обогрева электропривода для использования в условиях низких температур до –50°С, возможность применения специальных материалов и покрытий корпусов и вводов для использования в агрессивных климатических условиях и многое другое. Отдельно могут поставляться внешние дополнительные концевые выключатели, клеммная коробка, ручной дублер и пр.

Материалы

Тип	ExRun
Крышка	алюминий
Стойки	1.4104

Технические характеристики

Тип		ExRun –5.10	ExRun –25.50	ExRun –75.100
Усилие, (кН)		0,5 / 1	2,5 / 5	7,5 / 10
Время хода (с/мм)		2; 3; 6; 12	2; 3; 6; 12	4; 6; 9; 12; 15
Питающее напряжение		24-220В AC/DC		
Управляющий сигнал		трехпозиционный, аналоговый (4–20 мА; 0–10В)		
Ход штока, (мм)		5–60 (с механической настройкой длины в любом положении)		
Класс защиты		IP66		
Взрывозащита	Для газа	II2(1)G Ex de [ia] IIC T6/T5 Zone 1, 2		
	Для пыли	II2(1)D Ex tD [iaD] A21 IP66 T80°C Zone 21, 22		
Рабочая температура, (°С)		–20…+50 °С*		
Масса, (кг)		7	7	7,5
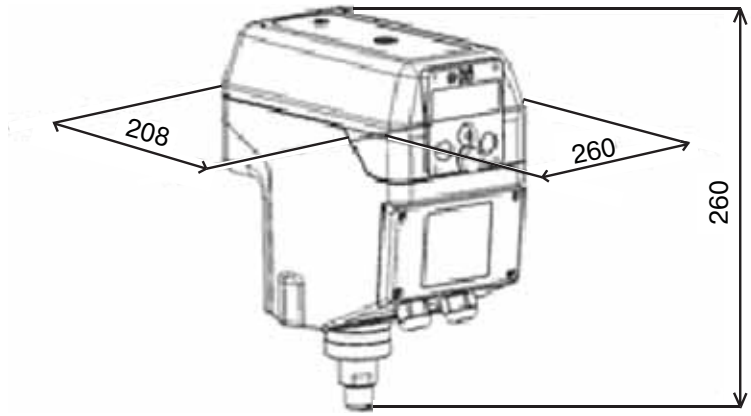
* различные исполнения по запросу.