Трехходовой регулирующий клапан «Гранрег» под электропривод для пара, жидкостей и газов t° до +230°C

КМ307Ф, КМ317Ф

Описание

«Гранрег» КМ307Ф и КМ317Ф являются трехходовыми регулирующими клапанами, управляемыми электроприводами. При использовании во взрывоопасных зонах возможна установка электропривода ExRun.

Клапан КМ307Ф предназначен для смешения потоков, КМ317Ф — для разделения потоков жидкостей, пара и газов t° до +230°C. При использовании с электроприводами PSL и PSL-AMS требуется монтажный комплект.

Сделано в ADL

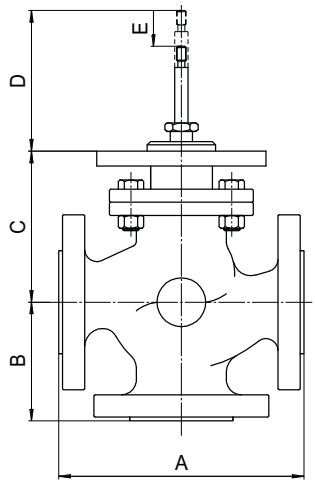

Технические характеристики

Присоединение	фланцы DN 15–300 мм
Условное давление	PN 1,6 МПа
Рабочая температура	–29...+230°C
Величина Kvs	КМ307Ф: 4–1200 м³/ч; КМ317Ф: 4–930 м³/ч
Тип электропривода	PSL, PSL-AMS, ExRun

Материалы

Корпус	углеродистая сталь
Внутренние детали	нержавеющая сталь
Седловое уплотнение	нержавеющая сталь

Пропускная способность Kvs, (м³/ч)

DN, (мм)		15	20	25	32	40	50	65	80	100	125	150	200	250	300
Kvs, (м³/ч)	КМ307Ф	4	6,3	10	16	25	40	63	100	160	230	340	600	900	1200
	КМ317Ф	4	6,3	10	16	25	40	63	70	130	200	270	420	640	930

Размеры, (мм)

DN, (мм)	15	20	25	32	40	50	65	80	100	125	150	200	250	300
A	135	150	164	185	200	230	290	310	350	400	480	600	730	850
B	66	70	82	85	90	100	120	130	130	135	150	170	190	220
C	126	126	146	146	156	166	196	206	216	238	248	294	324	364
D	51	65	49	54	54	61	61	63	77	103	130	234	278	308
E	12	16	16	20	20	20	30	30	30	40	40	60	80	80

Масса, (кг)

DN, (мм)	15	20	25	32	40	50	65	80	100	125	150	200	250	300
Масса, (кг)	5	7	9	12	18	23	29	42	49	75	100	180	275	410

Артикул

DN, (мм)	КМ307Ф	КМ317Ф
15	GI02A108231	GI02A108231
20	GI02A108232	GI02A108232
25	GI02A108233	GI02A108233
32	GI02A108234	GI02A108234
40	GI02A108235	GI02A108235
50	GI02A108236	GI02A108236
65	GI02A108237	GI02B132743
80	GI02A108238	GI02B136089
100	GI02A108239	GI02B130593
125	GI02A108240	GI02B131140
150	GI02A108241	GI02B202369
200	GI02A108242	GI02B132741
250	GI02A108243	GI02B114881
300	GI02A108244	GI02B144890

Опции:

- специальные исполнения по запросу.

Пример маркировки

«Гранрег» КМ307Ф — 200 — 600

«Гранрег» КМ317Ф — 200 — 420