Биметаллический конденсатоотводчик «Стимакс» серии В 32

Сделано в ADL

Применение

Используется для отвода конденсата из паровых магистралей, теплообменников, в химической и нефтегазовой промышленности и т. д. Применение в качестве воздухоотводчика на паропроводах. Может устанавливаться на улице.

Присоединение

Резьбое, фланцевое.

Технические характеристики

Максимально допустимое давление	4,0 МПа
Максимально допустимая температура	+400 °С
Максимальное рабочее давление	2,4 МПа

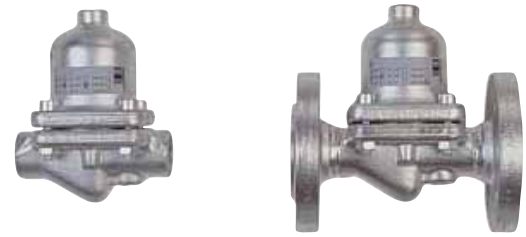

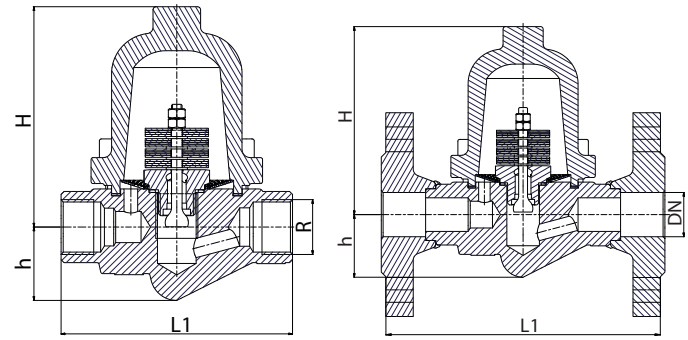

Габаритные размеры

Тип	R/DN	Присоединение	Размеры, мм			Масса, кг
			H	h	L1	
В 32.24.015 Р/Р	1/2"	резьбовое	115	26	110	2,6
В 32.24.020 Р/Р	3/4"		115	26	110	2,5
В 32.24.015 Ф/Ф	15	фланцевое	115	26	150	4
В 32.24.020 Ф/Ф	20		115	26	150	4,5
В 32.24.025 Ф/Ф	25		115	26	160	5

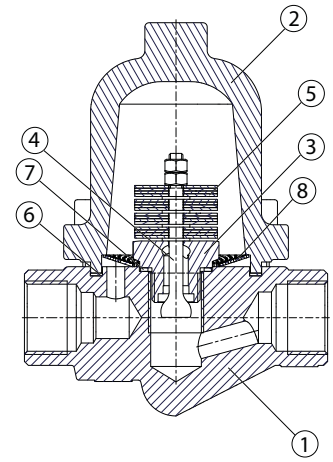

Спецификация

1. Корпус	Углеродистая сталь (EN-1.0460)
2. Крышка	Углеродистая сталь (EN-1.0460)
3. Седло	Нержавеющая сталь (EN-1.4305)
4. Плунжер	Нержавеющая сталь (EN-1.4112)
5. Биметаллическая пластина	RGR
6. Уплотнение	Графит
7. Уплотнение	Медь
8. Фильтр	Нержавеющая сталь (EN-1.4301)

Расход, (кг/ч)

Тип	R/DN	Перепад давления, (МПа)											
		0,2	0,4	0,6	0,8	1	1,2	1,4	1,6	1,8	2,0	2,2	2,4
В 32.24*	1/2"–3/4" 15–25	500	645	720	800	850	890	900	900	900	900	900	900
В 32.24**	1/2"–3/4" 15–25	1010	1500	1700	1850	2000	2100	2250	2300	2370	2500	2650	2750

* — пропускная способность по горячему конденсату (на 10 °С ниже температуры насыщения).
** — пропускная способность по холодному конденсату

Артикулы

DN	резьба	фланец
15	15 HA01B228263	15 HA01B228256
20	20 HA01B228261	20 HA01B228255
25	—	25 HA01B221895

Установка: горизонтальная или вертикальная (рекомендуется горизонтальная).

Пример заказа: «Стимакс» В 32.24.025 Ф/Ф — биметаллический конденсатоотводчик, с максимальным перепадом давления до 2,4 МПа, диаметр 25 мм, присоединение фланцевое.