Термодинамический конденсатоотводчик «Стимакс» серии ТМ43

Сделано в ADL

Применение

Данный тип КО используется для дренажа паровых магистралей, удаления конденсата из резервуаров и емкостей, систем различных тарельчатых прессов, систем вулканизации резины, оборудования по снижению давления и т. д. Может устанавливаться на улице.

Присоединение

Резьбовое, фланцевое.

Технические характеристики

Максимально допустимое давление	6,3 МПа
Максимально допустимая температура	+400 °С
Максимальное рабочее давление	4,2 МПа
Минимальное рабочее давление	0,025 МПа
Максимальное противодавление	80 %

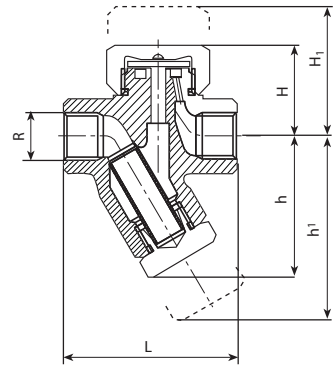

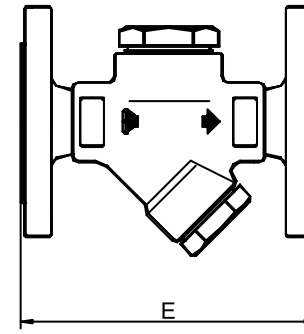

Габаритные размеры

Модель	R	Резьба						Фланцы		
		Размеры (мм)					Масса (кг)	Размеры (мм)		Масса (кг)
		H	H_1	h	h_1	L		DN	E	
ТМ43.42.015	1/2"	40,0	55,5	64,0	75,0	78,0	0,93	15	150	2,43
ТМ43.42.020	3/4"	43,5	58,5	67,5	78,5	90,0	1,12	20	250	2,92
ТМ43.42.025	1"	51,5	70,5	70,0	81,0	95,0	1,59	25	160	4,19

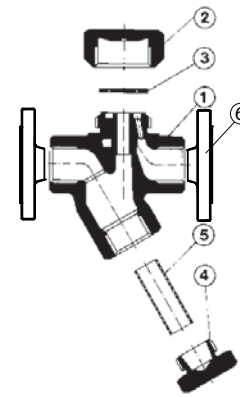

Спецификация

1. Корпус	Нержавеющая сталь (DIN–1.4027)
2. Крышка	Нержавеющая сталь (EN–1.4305)
3. Диск	Нержавеющая сталь (EN–1.4301)
4. Заглушка	Нержавеющая сталь (EN–1.4305)
5. Фильтр	Нержавеющая сталь (EN–1.4301)
6. Фланцы	Сталь С22.8

Расход, (кг/ч)

Артикул		Тип	R	DN	Перепад давления, МПа													
Р/Р	Ф/Ф				0,03	0,04	0,06	0,08	0,1	0,2	0,3	0,4	0,6	0,8	0,10	2,0	3,0	4,2
НА03А211263	НА03А222837	ТМ43.42.015	1/2"	15	135	135	135	138	143	165	225	269	336	369	450	600	673	800
НА03А211265	НА03А222839	ТМ43.42.020	3/4"	20	310	310	310	315	320	398	445	495	575	630	700	900	1000	1105
НА03А211266	НА03А222843	ТМ43.42.025	1"	25	495	495	495	498	500	600	685	750	900	1000	1105	1368	1578	2000

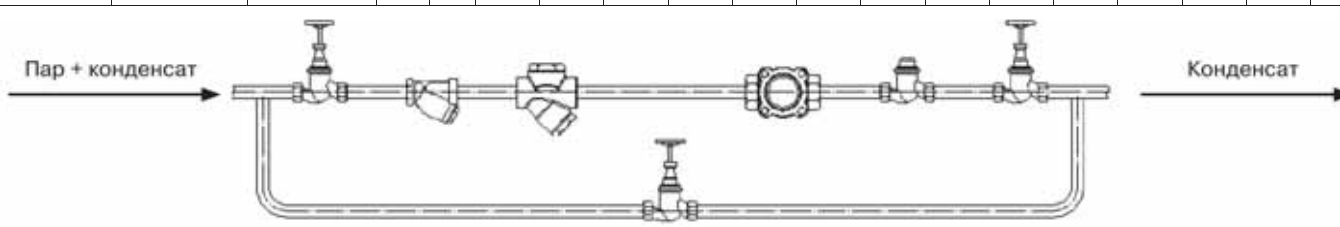

Установка:

в любом положении, предпочтительно горизонтальном во избежание неравномерного износа диска.

Пример заказа:

«Стимакс» ТМ43.42.25 Р/Р — с максимальным перепадом давления до 4,2 МПа, диаметр 25 мм, присоединение резьбовое.

Рекомендуемый коэффициент запаса:

- при непрерывной работе — 1,2–1,5;
- при периодической работе — 2.