# ЭЛЕКТРОПРИВОД ST 5116

## ТЕХНИЧЕСКИЕ ХАРАКТЕРИСТИКИ

| **Тип ST 5116-** | **-20** | **-60** | **-61** |
|---|---|---|---|
| Усилие перестановочное, кН | 20 | | |
| Ход, мм | макс. 80 | | |
| Скорость, мм/с | 0,3 | 0,85 | 1,7 |
| Потребляемая мощность, ВА<br>Торможение прибл., ВА | 180<br>------- | 180<br>------ | 180<br>20 |
| Напряжение | 3 ~ 400 В 50/60 Гц* | | |
| Режим работы<br>Продолжительность включения | Кратковременно 2 вкл./с<br>50 % ED / 50 HZ<br>25 % ED / 60 HZ | | |
| Концевые выключатели | макс. 250В AC / 6А | | |
| Класс защиты | IP 55, DIN VDE 0470 | | |
| Температура окружающей среды | -20°C...+60°C** | | |
| Монтажное положение | Любое, за исключением приводом вниз | | |
| Кабельные вводы | 3 x M 20 | | |
| Масса, кг | 22 | | |

*При 60Гц скорость и потребление энергии возрастает на 20%
** Если используется с электропозиционером, то диапазон температуры окружающей среды должен быть эквивалентен диапазону температуры позиционера

## ДОПОЛНИТЕЛЬНОЕ ОБОРУДОВАНИЕ

| | | | |
|---|---|---|---|
| Потенциометр | | Макс. 2 | 200, 500, 1k, 5k Ohm |
| Потенциометр(тандем) | | Макс. 2 | 200, 500, 1k, 5k Ohm |
| Индикатор положения | MU 4522, 3-х проводн.<br>MU 4524, 2-х проводн. | Выход | (0)4...20 мА<br>0..10 В DC |
| Позиционер | RE 3447+Модуль защиты* | Вход<br>Выход | (0)4..0 мА 0..10В DC<br>4..20мА, 2…10В DC |
| CAN-Open(маршрут) | BS 4591 | Вход<br>Выход | 4...20 мА, 2..10 В DC<br>4...20 мА, 2..10 В DC |
| Profibus DP(маршрут) | BS 4581 | Вход<br>Выход | 4...20 мА, 2..10 В DC<br>4...20 мА, 2..10 В DC |
| Нагреватель | 24 В, 115 В, 230 В, 8 Вт | | |

* Модуль защиты необходим только для установки на привод 400В.

## КОМПАНОВКА ПРУЖИННЫХ БЛОКОВ

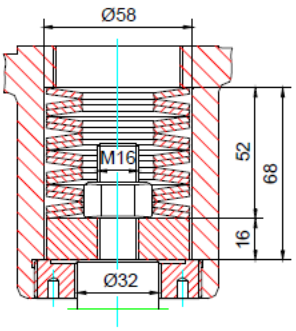


2-х ходовый клапан, 3-х ходовый разделяющий клапан
Одинарная компоновка: 1xØ56xØ28,5x3
Двойная компоновка: 14xØ56xØ28,5x3

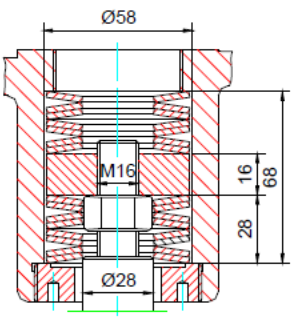


3-х ходовый смешивающий клапан
Одинарная компоновка: 1xØ56xØ28,5x3
Двойная компоновка: 14xØ56xØ28,5x3

## РАЗМЕРЫ

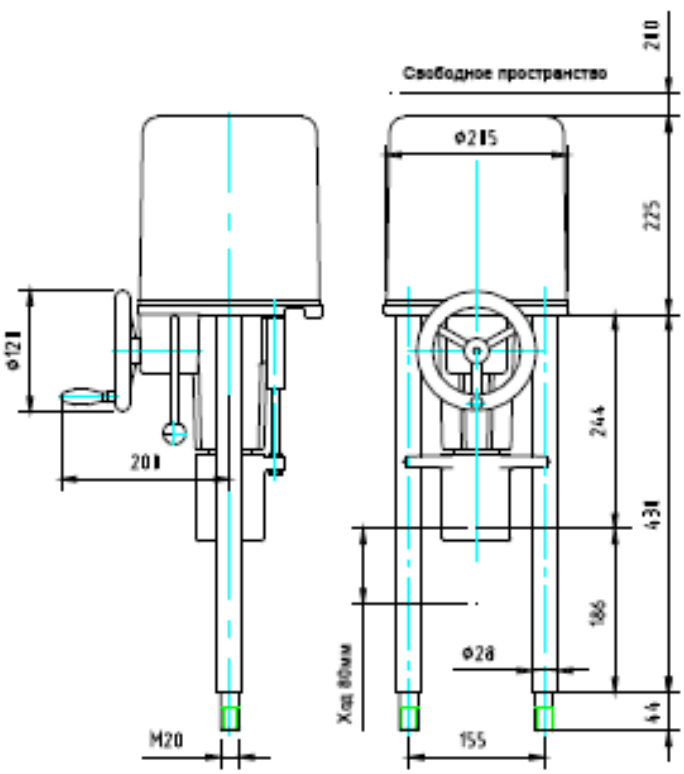

# СХЕМА ЭЛЕКТРИЧЕСКОГО ПОДКЛЮЧЕНИЯ

**Привод ST5116**

**Трехфазный**

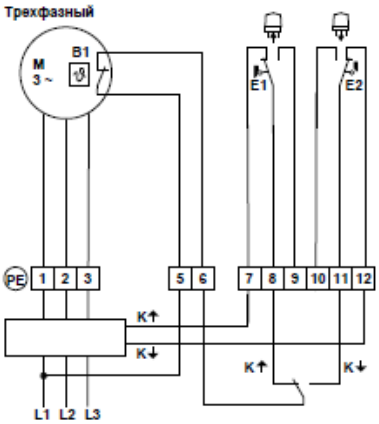


**Привод ST5116 с тормозом**

**Трехфазный**

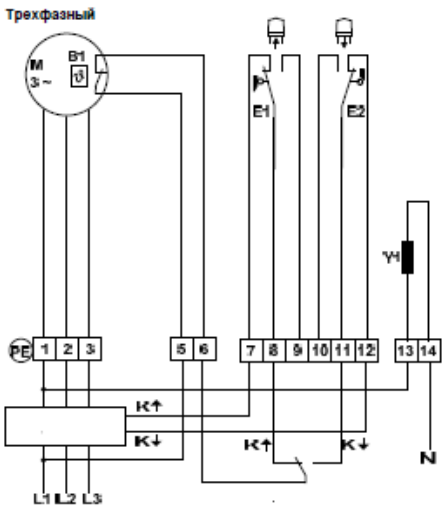


Аксессуары

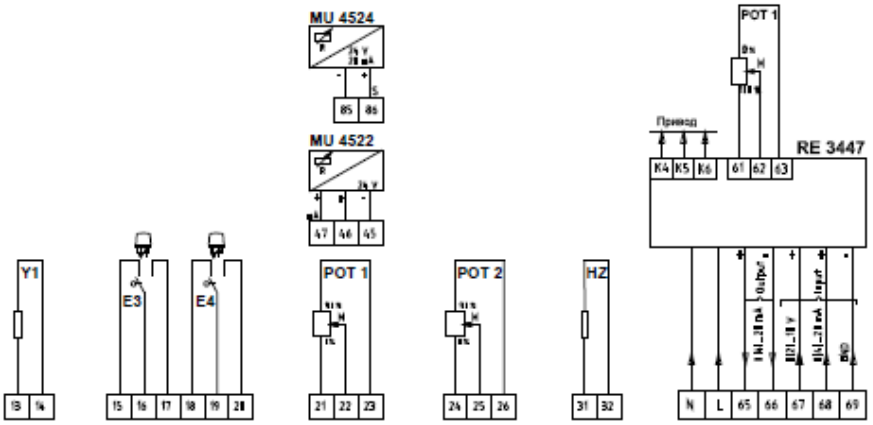


| | | |
|---|---|---|
| **E1** | Концевой выключатель | Верхнее положение |
| **E2** | Концевой выключатель | Нижнее положение |
| **E3** | Концевой выключатель | Промежуточное положение |
| **E4** | Концевой выключатель | Промежуточное положение |

| | |
|---|---|
| **POT** | Потенциометр |
| **HZ** | Нагреватель |
| **MU** | Индикатор положения |
| **RE** | Позиционер |
| **Y1** | Тормоз 230В, 50/60Гц |
| **B1** | Температурный выключатель |

ПРИМЕЧАНИЕ

Пожалуйста, смотрите вложенную схему подключения

Нагреватель требует постоянного источника питания

ЗАПАСНЫЕ ЧАСТИ

| Поз. | Номер | Наименование |
|---|---|---|
| 050 | CADH51060009 | Крышка |
| 110 | CSPT06000009<br>CSPT06000109 | Штоковая группа -20<br>-60, -61 |
| 140 | CZRA51060009 | Шестерня 0 |
| 150 | CZRA51061009 | Шестерня 1 |
| 160 | CZRA51062009 | Шестерня 2 |
| 170 | CZRA51063009 | Шестерня 3 |
| 180 | CZRA51064009 | Шестерня 4 |
| 200 | CKSH51060009 | Ручной дублер |
| 210 | CHES51060009 | Рычаг сцепления |
| 220 | CWEK51060009 | Соединительный вал в сборе |
| 410 | CMOP06PB0009- /-20-60 / 230V50Hz<br>CMOP06PB1009- /-61 230V-50 HZ<br>CMOP06PJ0009 / -20- 60/ 400 V<br>CMOP06PJ1009 / - 61 / 400 V | Двигатель в сборе<br>(Двигатель + концевой выключатель PCB)<br>(Двигатель + тормоз + концевой выключатель PCB) |
| 420 | EKDS -20, -60<br>EKDS -61 | Конденсатор |
| 430 | CPLEDB000109 / -20-60 / 230V 50HZ<br>CPLEDB000209 / -61 / 230 V 50 HZ | Концевой выключатель PCB |
| 440 | CBRE51060009 | Тормоз |
| 520 | CSTS06000009 | Плата |

Для заказа запасных частей пожалуйста указывайте тип и эксплуатационный номер.
Для заказа двигателей и конденсаторов пожалуйста указывайте напряжение.

# КОНСТРУКЦИЯ ЭЛЕКТРОПРИВОДА ST 5116

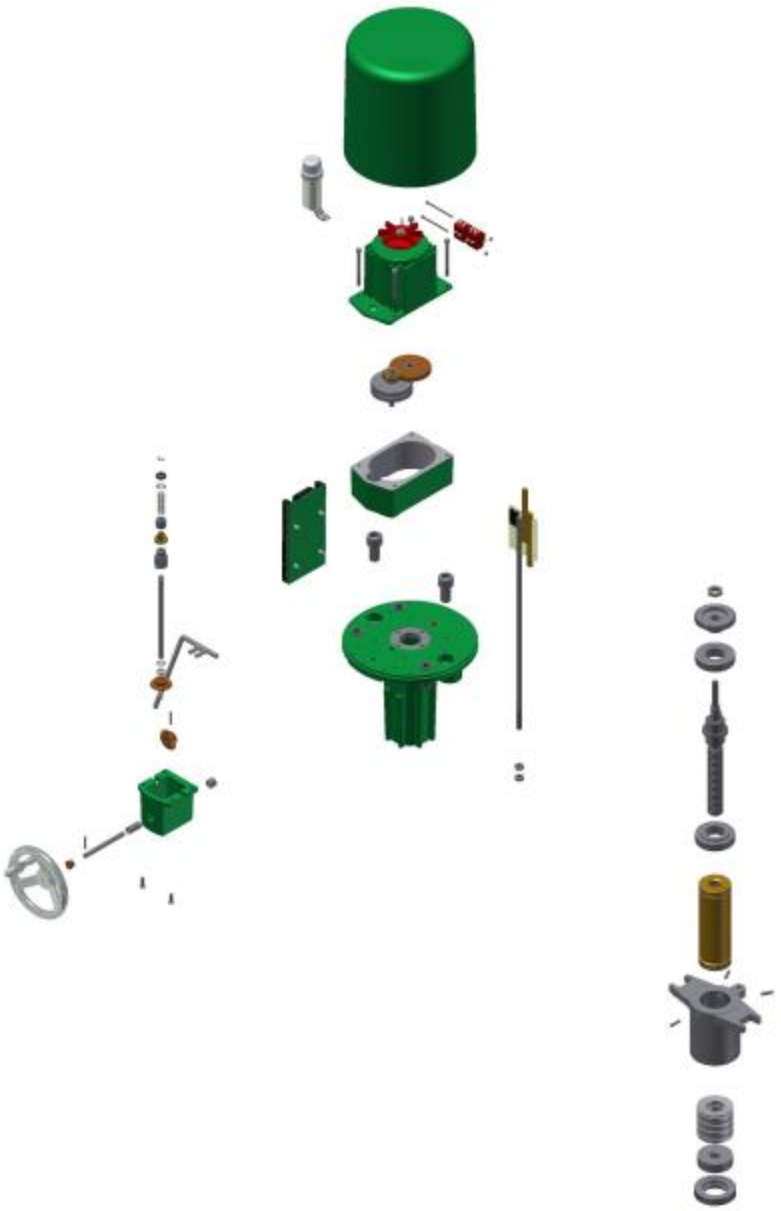

*Допускается изменение конструкции.*