Линейный электропривод PSL

Линейный электропривод для регулирующих клапанов серии AV и V

Описание

Электроприводы типа PSL предназначены для установки на регулирующие клапаны типа V, WV, AV и KM. Применяются в системах тепло- и водоснабжения, охлаждения, вентиляции, в промышленных технологических системах.

При использовании с двухходовыми клапанами типа V и WV, а также трёхходовыми типа V необходимо использовать монтажный комплект MS.

При использовании с двухходовыми регулирующими клапанами AV50.1 и KM требуется монтажный комплект MX.

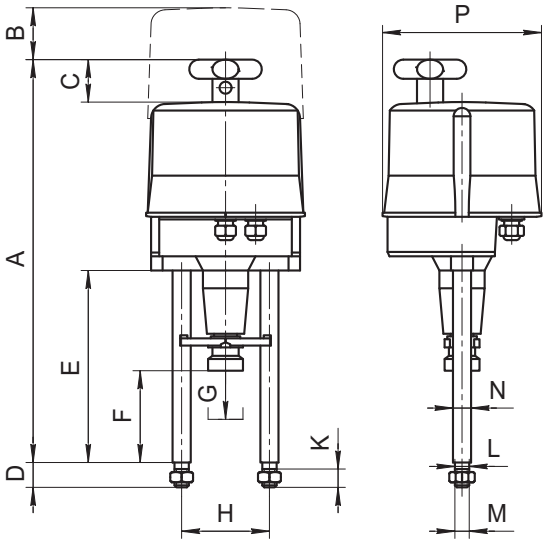

Материалы

Тип	PSL201-214	PSL325
Корпус редуктора	Алюминий	
Крышка	Поликарбонат	Сталь
Стойки	Нержавеющая сталь	

Технические характеристики

Тип	PSL201	PSL202	PSL204	PSL208	PSL210	PSL214	PSL325
Усилие, (кН)	1	2	4,5	8	10	14	25
Потребляемая мощность, (Вт)	26	37	44	72	72	77	100
Ход штока, (мм)	50	50	50	50	50	65	100
Скорость, (мм/сек) *	0,25	0,25	0,5	0,5	0,45	0,35	1
Питающее напряжение *	Переменный ток 50 Гц: 220 В, 24 В						
Управляющий сигнал *	Трёхпозиционный, аналоговый (4-20 мА, 2-10 В)						
Класс защиты *	IP65						
Рабочая температура	-20..+80 °C						
Масса, (кг)	4,3	4,5	5,5	7,5	7	10	20

* возможны другие значения по запросу

Размеры, (мм)

Тип	PSL201	PSL202	PSL204	PSL208	PSL210	PSL214	PSL325
A	459	459	459	490	490	570	760
B	100	100	100	100	100	230	230
C	50	50	50	50	50	50	47
D	30	30	30	30	30	30	45
E	237	237	237	234	234	270	450
F	116	116	116	111	111	130	174
G	50	50	50	50	50	65	100
H	100	100	100	100	100	100	155
K	20	20	20	20	20	20	30
L	∅16	∅16	∅16	∅16	∅16	∅16	∅20
M	M16	M16	M16	M16	M16	M16	M20
N	∅20	∅20	∅20	∅20	∅20	∅20	∅32
P	∅177	∅177	∅177	∅177	∅177	∅226	∅226

Опции и дополнительное оборудование

- Дополнительные концевые выключатели
- Потенциометр
- Позиционер
- Преобразователь сигнала положения
- Нагревающий элемент
- Класс защиты IP67

Линейный электропривод PSL

Линейный электропривод для регулирующих клапанов серии AV и V

Выбор электропривода для несбалансированных двухходовых регулирующих клапанов в зависимости от перепада давления на клапане

Ду, (мм)		15	20	25	32	40	50	65	80	100	125	150	200	250	300
Тип клапана	Ру16	AV50.1									V16G			V25G	
	Ру40	V25S, V16I									V25S				
PSL201		16	16	16	-	-	-	-	-	-	-	-	-	-	-
		40	25	16	10	-	-	-	-	-	-	-	-	-	-
PSL202		-	-	-	-	8	8	-	-	-	-	-	-	-	-
		-	40	33	20	13	8	-	-	-	-	-	-	-	-
PSL204		-	-	-	-	16	16	-	-	-	-	-	-	-	-
		-	-	40	40	29	18	-	-	-	-	-	-	-	-
PSL208		-	-	-	-	-	-	14	14	14	-	-	-	-	-
		-	-	-	-	40	35	20	14	9	-	-	-	-	-
PSL210		-	-	-	-	-	-	16	16	16	-	-	-	-	-
		-	-	-	-	-	-	26	17	11	-	-	-	-	-
PSL214		-	-	-	-	-	-	-	-	-	-	-	-	-	-
		-	-	-	-	-	-	36	24	15	-	-	-	-	-
PSL325		-	-	-	-	-	-				16	12	7	4	3
		-	-	-	-	-	-				17	12	7	4	3

Выбор электропривода для трёхходовых регулирующих клапанов в зависимости от перепада давления на клапане

Ду, (мм)		15	20	25	32	40	50	65	80	100	125	150
Тип клапана	Ру 25	V403I, КМ307Ф, КМ317Ф						КМ307Ф, КМ317Ф				
PSL201		25	19	10	5	2	1	-	-	-	-	-
PSL202		-	25	25	17	10	6	3	2	1	-	-
PSL204		-	-	-	25	25	19	11	7	3	2	1
PSL208		-	-	-	-	-	25	23	14	8	5	3
PSL210		-	-	-	-	-	-	24	19	11	7	4
PSL214		-	-	-	-	-	-	25	24	14	9	5
PSL325		-	-	-	-	-	-	-	25	20	11	6

Выбор монтажного комплекта MS для регулирующих клапанов типа V и WV

Ду, (мм)	15	20	25	32	40	50	65	80	100	125	150	200	250	300
PSL201	MS1						MS2			MS4				
PSL202														
PSL204														
PSL208														
PSL210														
PSL214														
PSL325	-						MS3			MS5				

Выбор монтажного комплекта MX для регулирующих клапанов типа AV и KM

Ду, (мм)	15	20	25	32	40	50	65	80	100	125	150	200	250	300
PSL202	MX1						-			-		-		
PSL204	MX2													
PSL208	MX3						MX4							
PSL210	-						MX5							
PSL214														
PSL325	монтажный комплект не требуется													
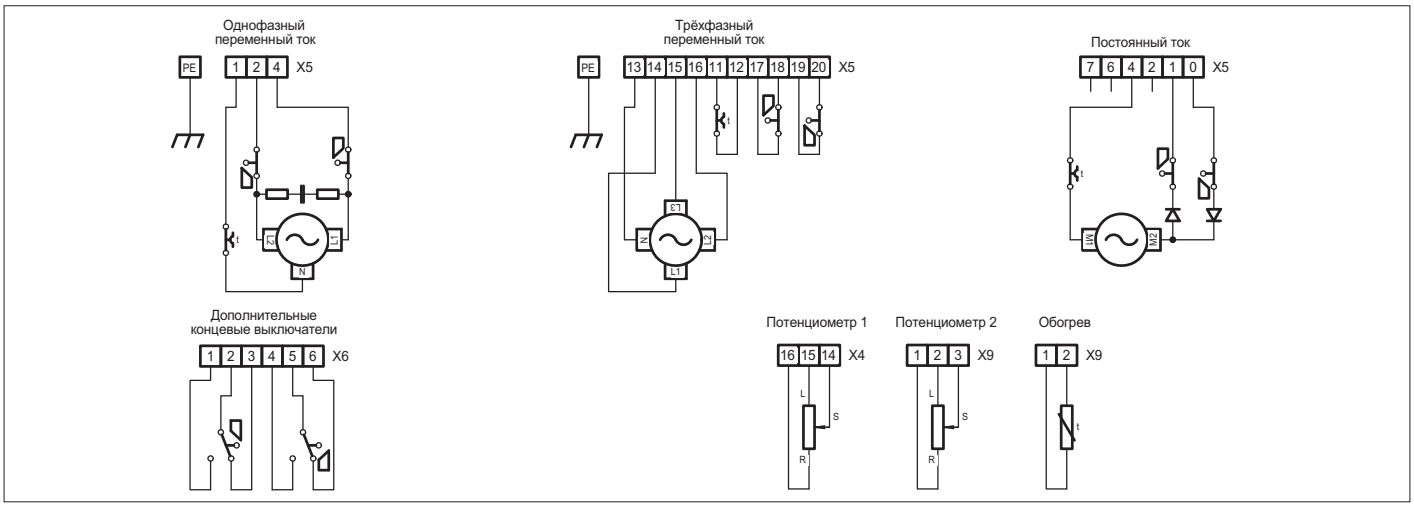
Схема подключения