Клапаны обратные из нержавеющей стали «Гранлок» серия CVT16 DN 15–80, PN 1,6 МПа (Торговый Дом АДЛ, Россия)

Сделано в АДЛ

Применение

Для пара, жидкостей, воздуха, а также для пищевых и агрессивных сред.

Установка

Клапан применяется только для горизонтальных трубопроводов, при этом крышка клапана должна находиться в верхней точке. При установке необходимо убедиться, что направление потока совпадает с направлением, указанным на корпусе клапана.

Технические характеристики

Максимальное допустимое давление	1,6 МПа
Минимальное давление открытия	3,0 кПа
Максимальная рабочая температура	+150 °C
Максимально допустимая температура	+180 °C
Минимальная температура окружающей среды	–60 °C
Присоединение	Внутренняя резьба BSP

Спецификация

1. Корпус	Нерж. сталь 1.4408
2. Крышка	Нерж. сталь 1.4408
3. Ось	Нерж. сталь 1.4408
4. Диск	Нерж. сталь 1.4408
5. Болт	Нерж. сталь 1.4408
6. Уплотнение	PTFE
7. Уплотнение крышки	PTFE

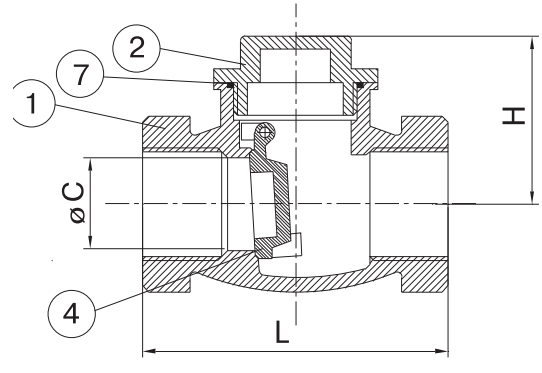

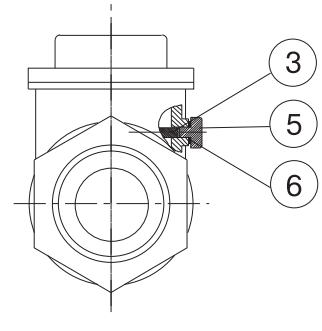

Габаритные размеры и технические данные

Артикул	DN, (мм)	Размеры, (мм)			Масса, (кг)
		ø C	H	L	
DF03A359801	15	15	45	65	0,33
DF03A359803	20	20	56	80	0,42
DF03A359806	25	25	62	90	0,7
DF03A359808	32	32	72	105	1
DF03A359810	40	40	73	120	1,5
DF03A359811	50	50	82	140	2,1
DF03A359813	65	65	93	180	4,2
DF03A359816	80	80	104	200	5,5

Пример заказа: CVT16.04.025.16.P/P (клапан обратный «Гранлок» серия CVT16, корпус из нержавеющей стали, DN 25, PN 1,6 МПа, присоединение резьбовое)