Стальные шаровые краны «Бивал» DN 15–150 мм, PN 1,6 МПа

для теплоснабжения, охлаждения и промышленности

Применение

Для использования в системах теплоснабжения, охлаждения и промышленности.

Установка

Кран устанавливается на трубопроводе в любом положении в местах, доступных для эксплуатации. Не требует технического обслуживания.

Спецификация материалов

Корпус крана	Углеродистая сталь
Шар	Нержавеющая сталь
Седло шара и сальник	Фторопласт с добавлением 20 % углерода
Уплотнительные кольца	EPDM

КШТ Серия 10
DN 15–150, PN 1,6 МПа
Сварка / Сварка

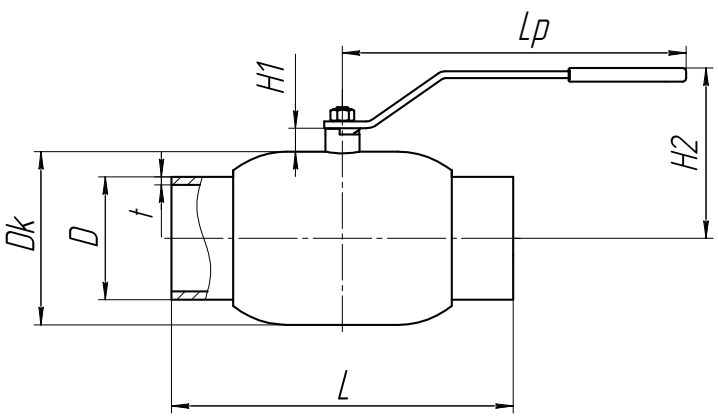

Зависимость «Температура — Давление»

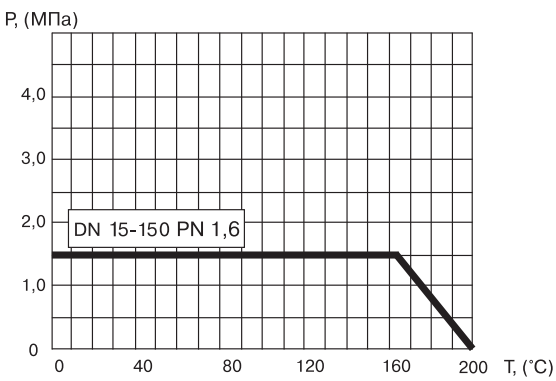

Основные технические характеристики

Артикул	DN, (мм)	Маркировка	Проходной DN, (мм)	Размеры, (мм)							Масса, (кг)
				Dk	d	t	L	H1	H2	Lp	
CM02H441766	15	КШТ 10.15.16 С/С	10	38	22	4	200	17	100	160	0,6
CM02H441767	20	КШТ 10.20.16 С/С	15	42	27	3	200	16	102	160	0,6
CM02H441768	25	КШТ 10.25.16 С/С	20	51	32	3	230	14	107	160	0,9
CM02H441769	32	КШТ 10.32.16 С/С	25	57	38	3	230	17	111	160	1,2
CM02H441771	40	КШТ 10.40.16 С/С	32	84	48	3	250	14	115	170	2,3
CM02H441772	50	КШТ 10.50.16 С/С	40	89	57	4	270	16	120	170	2,5
CM02H441773	65	КШТ 10.65.16 С/С	50	108	76	3	280	14	127	170	3,3
CM02H441774	80	КШТ 10.80.16 С/С	65	127	89	4	280	16	138	300	5,4
CM02H441775	100	КШТ 10.100.16 С/С	80	152	108	4	300	18	150	300	7,7
CM02H441776	125	КШТ 10.125.16 С/С	100	180	133	5	330	19	160	300	12,8
CM02H441777	150	КШТ 10.150.16 С/С	125	219	159	5	360	20	220	443	17,8

Стальные шаровые краны «Бивал»

DN 15–150 мм, PN 1,6 МПа

для теплоснабжения, охлаждения и промышленности

Применение

Для использования в системах теплоснабжения, охлаждения и промышленности.

Установка

Кран устанавливается на трубопроводе в любом положении в местах, доступных для эксплуатации. Не требует технического обслуживания.

Спецификация материалов

Корпус крана	Углеродистая сталь
Шар	Нержавеющая сталь
Седло шара и сальник	Фторопласт с добавлением 20 % углерода
Уплотнительные кольца	EPDM

КШТ Серия 10,
DN 15–150, PN 1,6 МПа
Фланец/Фланец

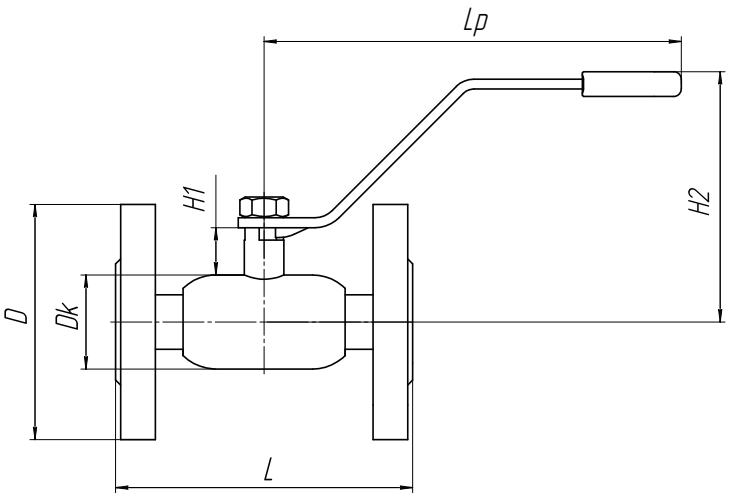

Зависимость «Температура — Давление»

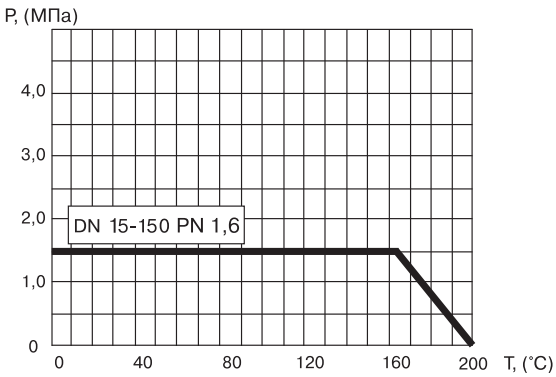

Основные технические характеристики

Артикул	DN, (мм)	Маркировка	Проходной DN, (мм)	Размеры, (мм)						Масса, (кг)
				Dk	d	L	H1	H2	Lp	
CM02H441778	15	КШТ 10.15.16 Ф/Ф	10	38	95	120	17	100	160	1,8
CM02H441779	20	КШТ 10.20.16 Ф/Ф	15	42	105	130	16	102	160	2,4
CM02H441780	25	КШТ 10.25.16 Ф/Ф	20	51	115	140	14	107	160	3
CM02H441781	32	КШТ 10.32.16 Ф/Ф	25	57	135	140	17	111	160	4,5
CM02H441782	40	КШТ 10.40.16 Ф/Ф	32	84	145	165	14	115	170	6,4
CM02H441783	50	КШТ 10.50.16 Ф/Ф	40	89	160	180	16	120	170	7,3
CM02H441785	65	КШТ 10.65.16 Ф/Ф	50	108	180	270	14	127	170	9,6
CM02H441787	80	КШТ 10.80.16 Ф/Ф	65	127	195	280	16	138	300	12,7
CM02H441788	100	КШТ 10.100.16 Ф/Ф	80	152	215	300	18	150	300	19
CM02H441789	125	КШТ 10.125.16 Ф/Ф	100	180	245	325	19	160	300	25
CM02H441790	150	КШТ 10.150.16 Ф/Ф	125	219	280	350	20	220	443	36,5